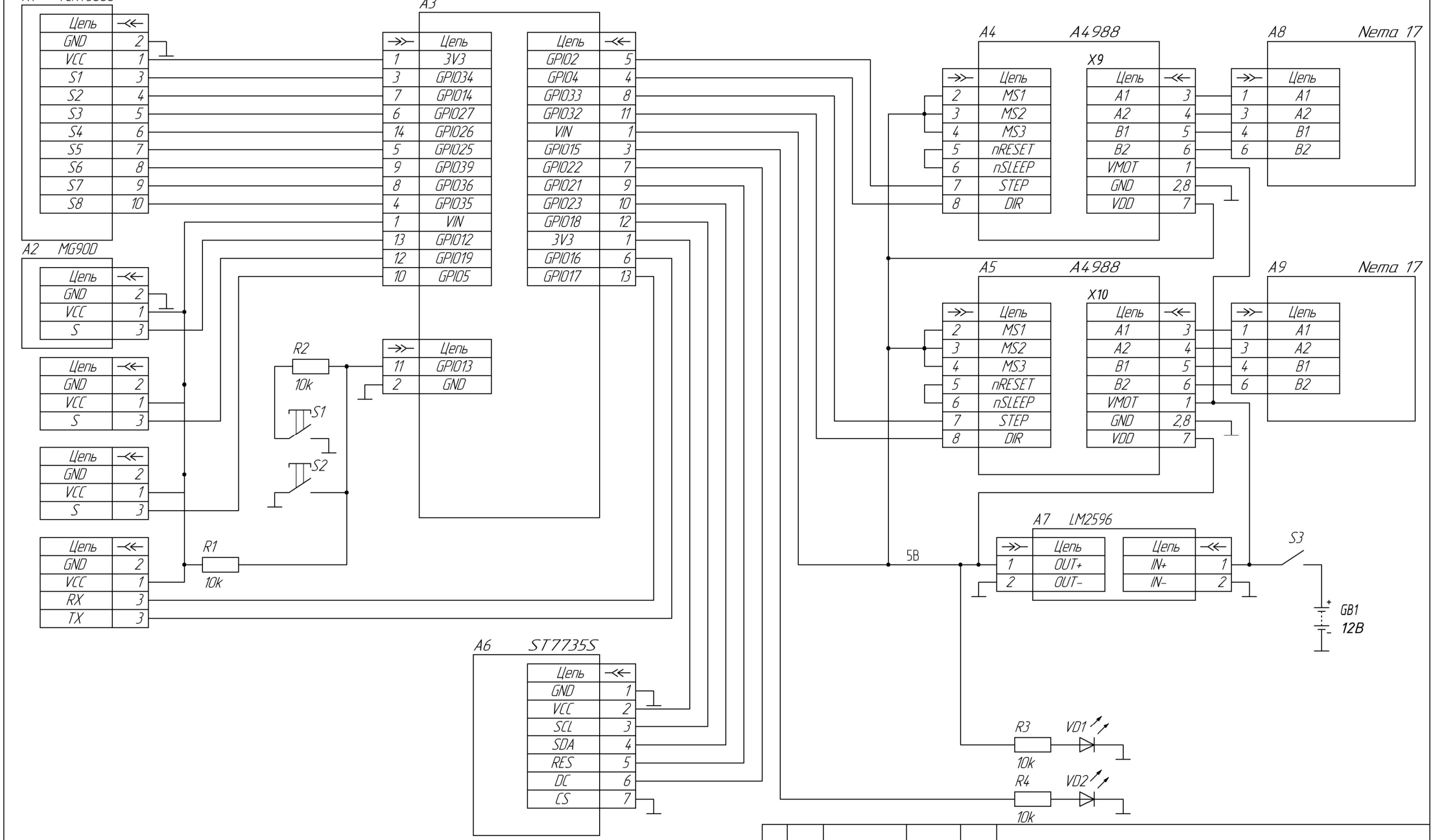

Изм	Лист	№ докум.	Подпись	Дата		Лит.	Масса	Масштаб
Разраб.								
Проверил								
Т.контр.						Лист 1	Листов	
Н.контр.								
Утв.								